Remoto Estroboscopico

Modelo SOMD-4

Color de Luz

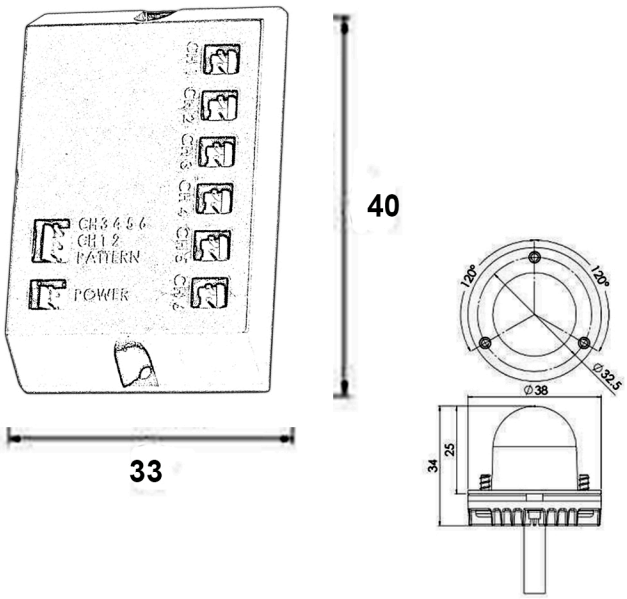

Unidad: mm

Especificaciones

Voltaje	12-24 VCD
AMP	3.4(12v)/1.75(24V)
Patrones	12
IP	65

Nivel de Proteccion

IP (Ingress Protection):
Índice de protección a la intervención de materiales externos

Hermético al Polvo no permite la entrada de polvo

Protegido contra chorros de agua. Ingreso limitado

RUV 4
Protegido contra rayos UV en exteriores
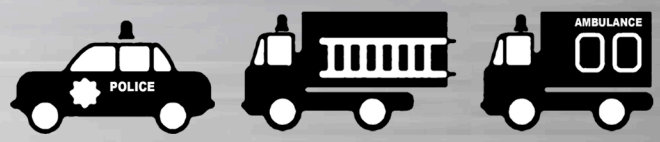
Usos