MCZ- SERIES
AP MCZ1.5

Weidmüller Interface GmbH & Co. KG
Klingenbergstraße 16
D-32758 Detmold
Germany
Fon: +49 5231 14-0
Fax: +49 5231 14-292083
www.weidmueller.com

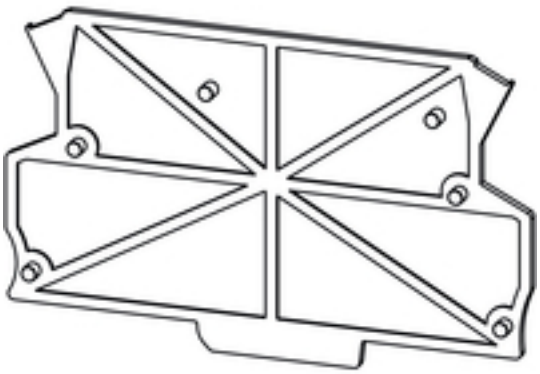

Los convertidores de señal son universales, esto quiere decir que se pueden utilizar junto con otros productos Weidmüller y combinarlos entre ellos.
En lo que a electrónica y mecánica se refiere, están diseñados de tal forma que requieren un cableado mínimo.
La gama de productos garantiza las siguientes funciones:

- Convertidor DC/DC,
- Transformadores de temperatura para termómetros de resistencia y termoelementos,
- Convertidor de frecuencia,
- Convertidor de medida – Potenciómetro,
- Convertidores de medición de puentes (calibre extensométrico)

Los productos mencionados están disponibles como meros convertidores de señal, separadores de 2 vías / 3 vías o como separadores pasivos.

Datos generales para pedido

Tipo	AP MCZ1.5
Código	8389030000
Versión	Tapa final, MCZ- SERIES gris-beige, Tapa final, Anchura: 1.5 mm
GTIN (EAN)	4008190386849
U.E.	50 Pieza

MCZ- SERIES
AP MCZ1.5

Weidmüller Interface GmbH & Co. KG
Klingenbergstraße 16
D-32758 Detmold
Germany
Fon: +49 5231 14-0
Fax: +49 5231 14-292083
www.weidmueller.com

Datos técnicos

Dimensiones y pesos

Longitud	91 mm	Longitud (pulgadas)	3,583 inch
Anchura	1,5 mm	Anchura (pulgadas)	0,059 inch
Altura	55,85 mm	Altura (pulgadas)	2,199 inch
Peso neto	5,961 g		

Temperaturas

Gama de temperatura, montaje, min.	-25 °C	Gama de temperatura, montaje, max.	120 °C

Datos generales

Indicación de montaje	Montaje directo

Clasificaciones

ETIM 3.0	EC000886	ETIM 5.0	EC000886
ETIM 6.0	EC000886	UNSPSC	30-21-18-27
eClass 5.1	27-14-11-33	eClass 6.2	27-14-92-14
eClass 7.1	27-14-11-33	eClass 8.1	27-14-11-33
eClass 9.0	27-14-11-33	eClass 9.1	27-14-11-33

Homologaciones en línea

Homologaciones	ME25
ROHS	Conformidad

Descargas

Datos de ingeniería	EPLAN, WSCAD, Zuken E3.S
Folleto/catálogo	FL ANALO.SIGN.CONV. EN MB DEVICE MANUF. EN CAT 4.1 ELECTR 16/17 EN CAT 4.2 ELECTR 15/16 EN CAT 2 PORTFOLIOGUIDE EN FL MACHINE SAFETY EN FL 72H SAMPLE SER EN PO OMNIMATE EN

MCZ- SERIES
AP MCZ1.5

Weidmüller Interface GmbH & Co. KG
Klingenbergstraße 16
D-32758 Detmold
Germany
Fon: +49 5231 14-0
Fax: +49 5231 14-292083
www.weidmueller.com

Dibujos